REV.	MODIFICA	ESITO	DATA	DISEGNATO	VER./APPR.
B	Aggiornato disegno CP487-310VE a	N/A	30-07-2008	GM	SB

DETTAGLIO 1R SCALA 1:1.25

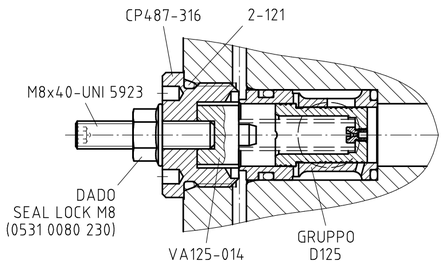

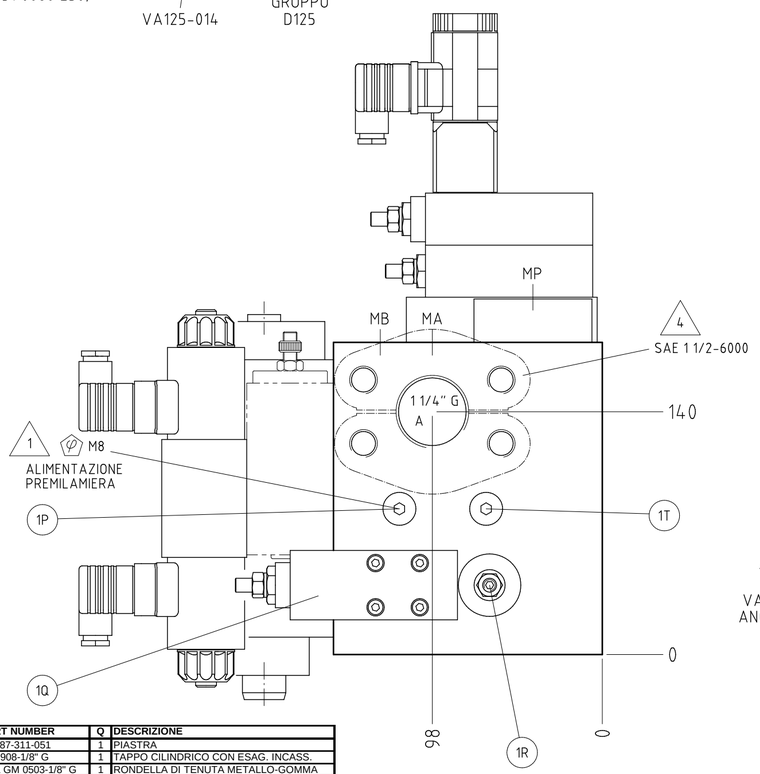

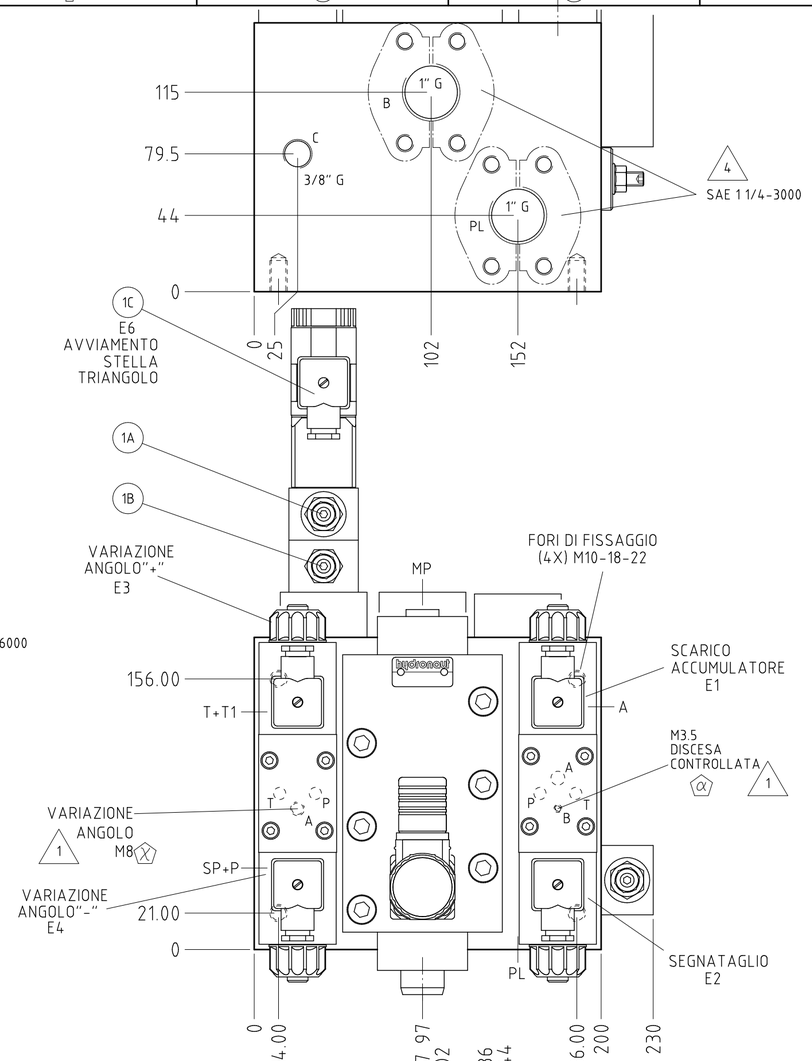

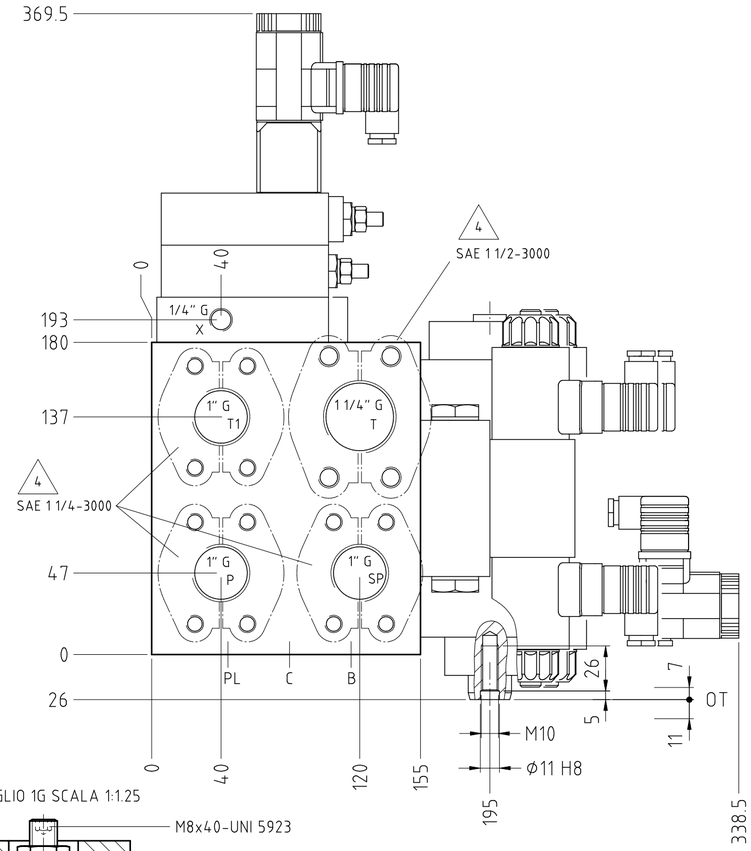

DETTAGLIO 1A SCALA 1:1.25

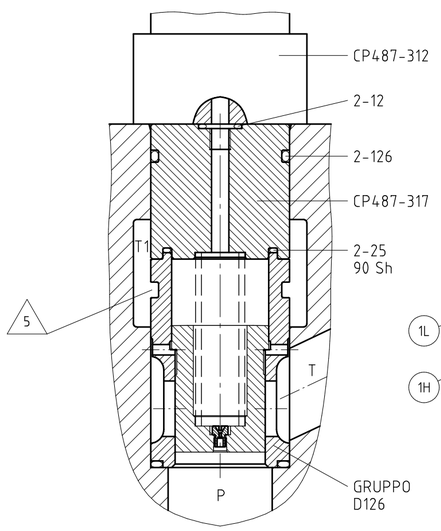

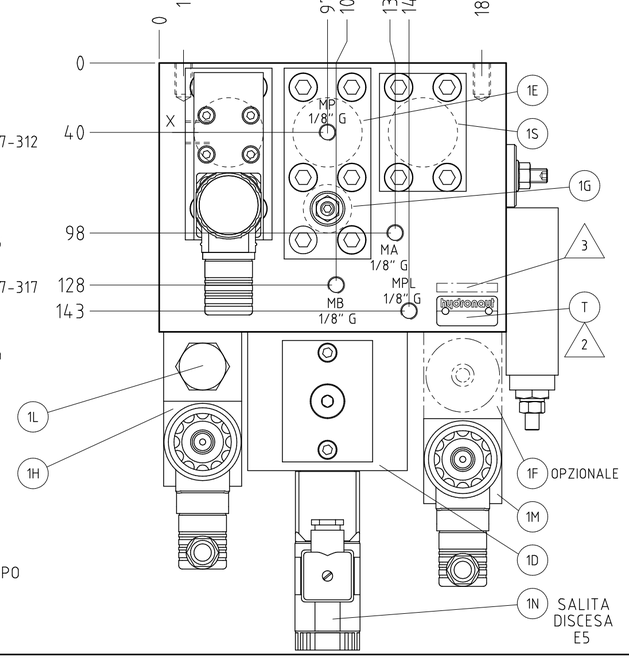

DETTAGLIO 1G SCALA 1:1.25

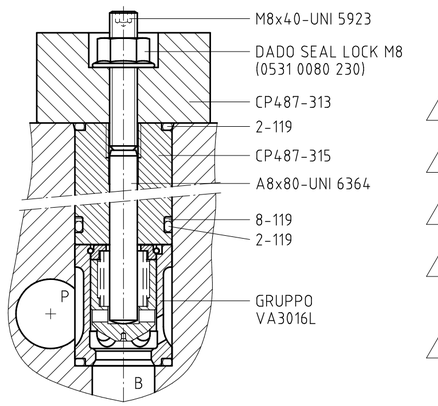

NOTE:

1. FORI GICLEUR: VEDERE SCHEMA IDRAULICO SI487-300
2. MARCARE LE SEGUENTI INDICAZIONI: CP487F
3. PUNZONARE LE SEGUENTI INDICAZIONI: CP487-310-051
4. LE PORTE IDRAULICHE SONO PROVVISTE DI ATTACCO FILETTATO E PREDISPOSTE ALL'INSTALLAZIONE DI FLANGE SAE (SOLUZIONE PREFERIBILE)
5. NON INSTALLARE GUARNIZIONI NELLA CAVA
6. LO SCHEMA DI INSTALLAZIONE COMPRENDE IL COMPONENTE OPZIONALE 1F

-051

RIF	PART NUMBER	Q	DESCRIZIONE
1	CP487-311-051	1	PIASTRA
	DIN 908-1/8" G	1	TAPPO CILINDRICO CON ESAG. INCASS.
	KSA GM 0503-1/8" G	1	RONDELLA DI TENUTA METALLO-GOMMA
1A	D126.1-2M12CR	1	GRUPPO CARICA ACCUMULATORI
	Dk124.1-2CR	1	VALVOLA DIFFERENZIALE
	D126M12	1	ELEMENTO LOGICO
	CP487-312	1	PIASTRA PER VALV. DI MAX
	CP487-317	1	DISTANZIALE PER D126
	2-12	1	O-RING
	2-25 90Sh	1	O-RING
	2-126	1	O-RING
1B	DK10-124-3ZC12	1	VALVOLA DI MAX.
1C	We02-4R100-R024/0H	1	ELETTROV. AVVIAM. STELLA TRIANGOLO
1D	Y60H101	1	DISTRIBUTORE COPIATURA
1E	//	1	UNIDIREZIONALE
	VA3025L	1	VALVOLA UNIDIREZIONALE
	CP487-313	1	PIASTRA PER UNIDIR. E REGOL. DISCESA
	CP487-314	1	DISTANZIALE PER UNIDIREZ. VA3025
	2-126	1	O-RING
1F	D40-6-150ZM1	1	RIDUTTORE PREMILAMIERA (OPZIONALE)
1G	//	1	UNIDIREZIONALE REGOLABILE
	VA3016L-R	1	UNIDIREZ. REGOLAB. CONTROLLO DISCESA
	CP487-315	1	BUSSOLA PER REGOLAZIONE DISCESA
	M8x40-UNI 5923-12,9	1	VITE SENZA TESTA CON ESAG. INCASS.
	0531 0080 230	1	DADO SEAL LOCK M8
	A8x80-UNI 6364	1	SPINA CILINDRICA
	2-119	2	O-RING
	8-119	1	PARBAK
1H	We05-6P100-E024/0H	1	ELETTROVALVOLA VARIAZIONE ANGOLO
1L	RVy1-6AZH-M	1	RITEGNO PILOTATO VARIAZIONE ANGOLO
1M	We05-6P100-E024/0H	1	ELETTROVALVOLA COMANDO PREMILAM.
1N	We02-4R100-R024/0H	1	PILOTA DISTRIBUTORE COPIATURA
1P	//	1	UNIDIREZIONALE
	VA12L	1	VALVOLA UNIDIREZIONALE
	DIN 908-M14x1,5	1	TAPPO CILINDRICO CON ESAG. INCASS.
	KSA GM 0503-1/4" G	1	ANELLO DI TENUTA METALLO-GOMMA
1Q	Dy125.50-3W17	1	DIFFERENZIALE
	Dk124.50-3	1	VALVOLA DIFFERENZIALE
	D125W17	1	ELEMENTO LOGICO
1R	D125-W7R	1	CARTUCCIA INGRESSO PREMILAMIERA
	D125-W7	1	ELEMENTO LOGICO
	CP487-316	1	TAPPO REGOLAZ. VELOC. PREMILAMIERA
	VA125-014	1	NOTTOLINO REGOLAZIONE
	M8x40-UNI 5923-12,9	1	VITE SENZA TESTA CON ESAG. INCASS.
	0531 0080 230	1	DADO SEAL LOCK M8
	2-121	1	O-RING
1S	//	1	CARTUCCIA SCARICO PREMILAMIERA
	D126-L17	1	ELEMENTO LOGICO
	CP456-002	1	FLANGIA PER 3025
1T	//	1	UNIDIREZIONALE
	VA12L	1	VALVOLA UNIDIREZIONALE
	DIN 908-M14x1,5	1	TAPPO CILINDRICO CON ESAG. INCASS.
	KSA GM 0503-1/4" G	1	ANELLO DI TENUTA METALLO-GOMMA
T	CP600-001-101	1	TARGHETTA

HYDRONAUT s.r.l. è proprietaria di questo documento, lo custodisce e lo rende noto senza nostra autorizzazione

RUGOSITA' GEN.	RAGGI NON QUOTATI	SMUSSI NON QUOTATI	QUOTE SENZA IND. TOLLERANZA	MATERIALE
Ra 3.2	0.2÷0.4	0.2÷0.4 x 45°	x. ± 0.4 x.x ± 0.2 x.xx ± 0.1 angoli ± 30'	
			LE PROFONDITA' DI FORATURA SI INTENDONO DALL'INTERSEZIONE DELL'ASSE DEL FORO CON IL PIANO ESTERNO AL VERTICE DELLA PUNTA	TRATTAMENTO

hydronaut

DENOMINAZIONE	DATA	DISEGNATO	VER./APPR.
GRUPPO CESOIA Qmax=300 l/min	30-07-2008	GM	SB
	SCALA 1:2.5	FORMATO A2	PROIEZIONE
NUMERO DISEGNO CP487-310	REVISIONE B	FOGLIO 1	