REV.	MODIFICA	ESITO	DATA	DISEGNATO	VER./APPR.
E	Aggiornato disegno CP477-010 d	N/A	30-07-2008	GM	SB

DETTAGLIO 1G SCALA 1:1

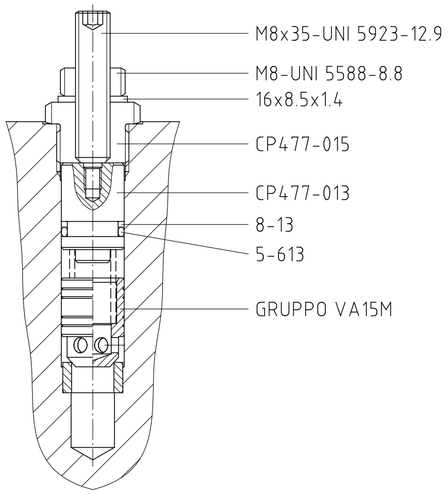

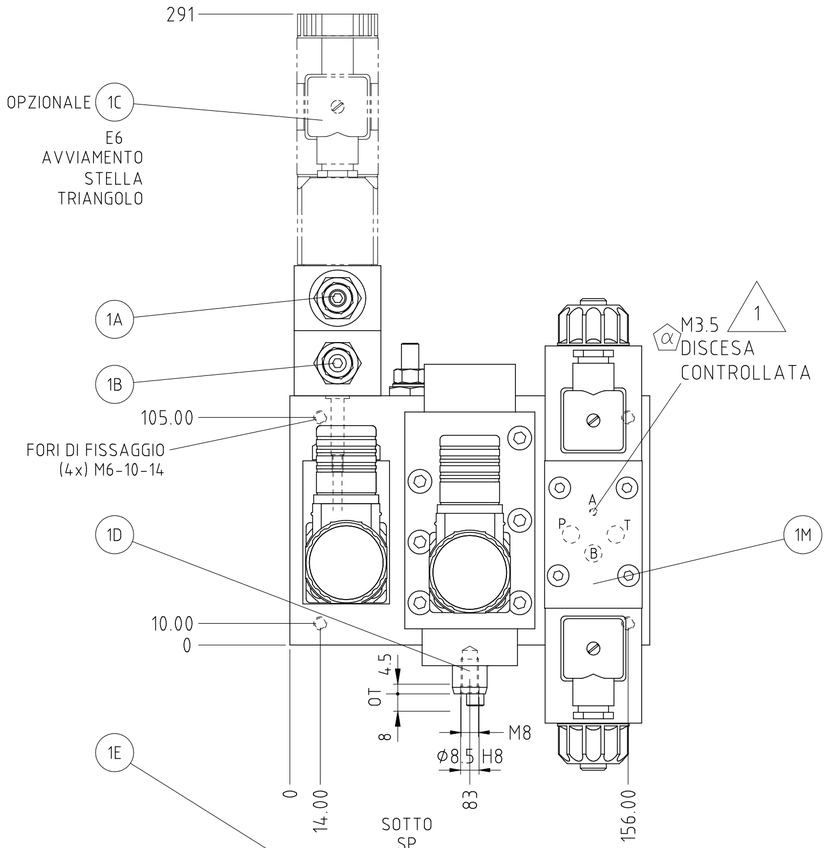

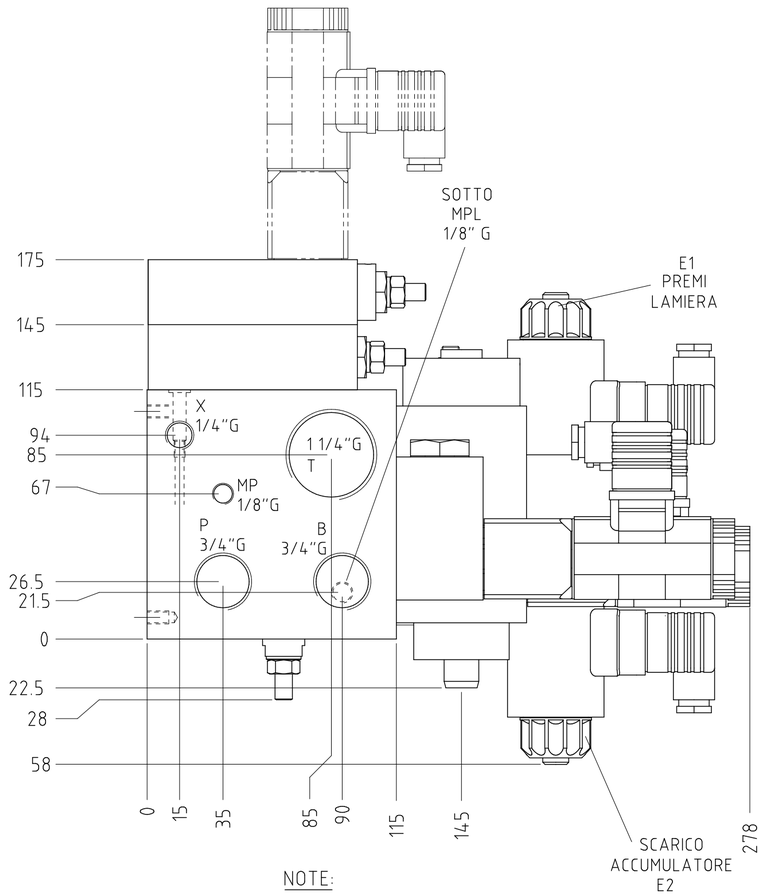

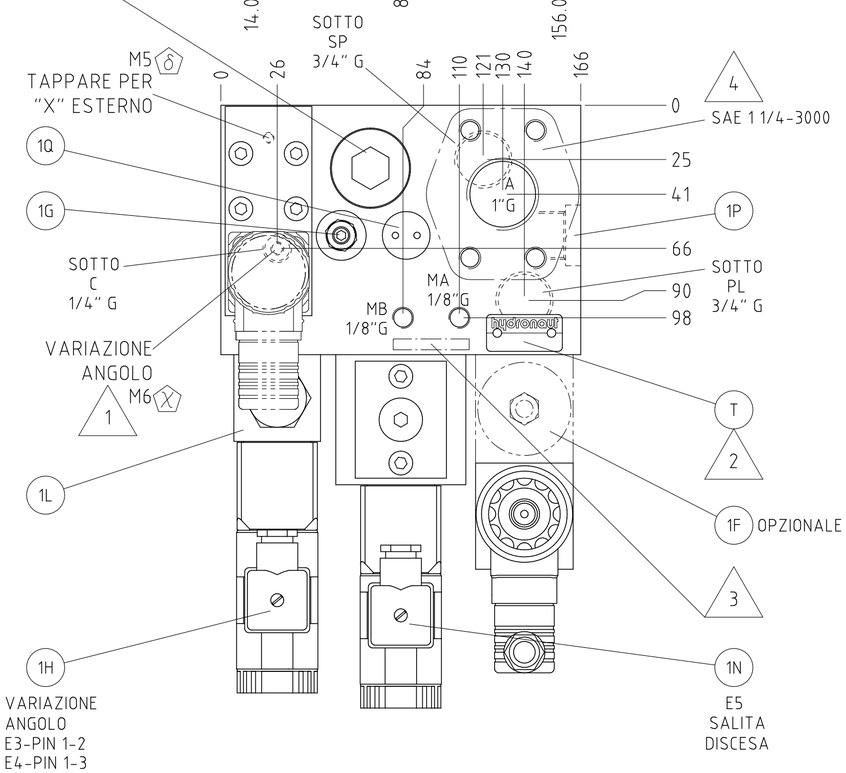

RIF	PART NUMBER	Q	DESCRIZIONE
1	CP477-011-051	1	PIASTRA
	DIN 908-1/8" G	1	TAPPO CILINDRICO CON ESAG. INCASS.
	KSA GM 0503-1/8" G	1	RONDELLA DI TENUTA METALLO-GOMMA
1A	D124.1-2CR	1	TESTINA REGOLAZIONE GRUPPO CARICA ACC.
	Dk124.1-2CR	1	VALVOLA DIFFERENZIALE
	D125M8	1	ELEMENTO LOGICO
1B	DK10-124-3ZC12	1	VALVOLA DI MAX.
1C	We02-4R100-R024/0H	1	ELETTROV. AVVIAM. STELLA TRIANG. (OPZ.)
1D	Y61H100	1	DISTRIBUTORE COPIATURA
1E	//	1	UNIDIREZIONALE
	VA3016L	1	VALVOLA UNIDIREZIONALE
	VA3016-004	1	TAPPO
	28x14.2x1	1	MOLLA A TAZZA
	2-121	1	O-RING
1F	D40-6-150ZM1	1	RIDUTTORE PREMILAMIERA (OPZIONALE)
1G	//	1	UNIDIREZIONALE REGOLABILE
	VA15M-R	1	UNIDIREZ. REGOLAB. CONTROLLO DISCESA
	CP477-013	1	DISTANZIALE GUIDAMOLLA
	CP477-015	1	TAPPO 3/8" G
	M8x35-UNI 5923-12,9	1	VITE SENZA TESTA CON ESAG. INCASS.
	M8-UNI 5588-8,8	1	DADO
	16x8,5x1,4	1	RONDELLA
	5-613	1	O-RING
	8-13	1	PARBAK
1H	We05-4R1440-Z024/0H	1	ELETTROVALVOLA VARIAZIONE ANGOLO
1L	RVy1-4RAZH	1	RITEGNO PILOTATO VARIAZIONE ANGOLO
1M	We238-6P100-E24/0HN	1	ELETTROVALVOLA COMANDO PREMILAM.
1N	We02-4R100-R024/0H	1	PILOTA DISTRIBUTORE COPIATURA
1P	//	1	UNIDIREZIONALE
	VA3010L	1	VALVOLA UNIDIREZIONALE
	DIN 13-M22x1,5	1	TAPPO CIL. CON ESAG. INCASS. CON GUARN.
	20x10,2x0,5	1	MOLLA A TAZZA
1Q	//	1	DIFFERENZIALE
	30724-175	1	VALVOLA DIFFERENZIALE
	ø5x12,7	1	DISTANZIALE
T	CP600-001-101	1	TARGHETTA

NOTE:

1. FORO GICLEUR:
VEDERE SCHEMA IDRAULICO SI477-000

2. MARCARE LE SEGUENTI INDICAZIONI:
CP477F

3. PUNZONARE LE SEGUENTI INDICAZIONI:
CP477-010-051

4. LE PORTE IDRAULICHE SONO PROVVISTE DI ATTACCO FILETTATO E PREDISPOSTE ALL'INSTALLAZIONE DI FLANGE SAE (SOLUZIONE PREFERIBILE)

5) LO SCHEMA DI INSTALLAZIONE COMPRENDE I COMPONENTI OPZIONALI 1C, 1F

6) QUALORA NON SIA INSTALLATO IL COMPONENTE 1C, INSTALLARE LA TESTINA DI REGOLAZIONE TIPO D125.1-2M9C AL POSTO DELLA D125.1-2M9CR

-051

HYDRONAUT s.r.l. è proprietaria di questo documento, non può essere riprodotto o reso noto senza nostra autorizzazione

RUGOSITA' GEN.	RAGGI NON QUOTATI	SMUSSI NON QUOTATI	QUOTE SENZA IND. TOLLERANZA
Ra 3.2	0.2÷0.4	0.2÷0.4 x 45°	x. ± 0.4 x.x ± 0.2 x.xx ± 0.1 angoli ± 30'

LE PROFONDITA' DI FORATURA SI INTENDONO DALL'INTERSEZIONE DELL'ASSE DEL FORO CON IL PIANO ESTERNO AL VERTICE DELLA PUNTA

MATERIALE

TRATTAMENTO

hydronaut

DENOMINAZIONE: GRUPPO CESOIA
Qmax=100 l/min

NUMERO DISEGNO: CP477-010

DATA	DISEGNATO	VER./APPR.
30-07-2008	GM	SB

SCALA	FORMATO	PROIEZIONE
1:2	A2	

REVISIONE	FOGLIO
E	1